UNIPUMP Насос циркуляц. (отопл.) PF 40-90 250 3-х скоростной

Циркуляционные фланцевые насосы · Артикул 45901 · Серия PF

1. Обзор

Циркуляционные насосы серии PF и PF3 с фланцевым соединением предназначены для обеспечения принудительной циркуляции теплоносителя в системах отопления, охлаждения и кондиционирования воздуха. Насосы могут применяться в системах с постоянным расходом теплоносителя или в системах, требующих различных уровней расхода теплоносителя в жилых, административных и производственных зданиях.
Насосы оборудованы трехступенчатым регулятором скорости и электродвигателем с «мокрым» ротором. Модели серии PF предназначены для работы от однофазной сети ~230 В, модели серии PF3 — от трехфазной сети 3~400 В.
Корпус насоса изготовлен из чугуна с катафорезным покрытием.

Основные данные

Присоединительный размер	DN40
Максимальная мощность, Вт	0,54/0,56/0,57
Максимальный напор, м	10
Максимальная производительность, м3/ч	13,7
Максимальная производительность, л/мин	233,3
Гарантия, мес	24

2. Гидравлические характеристики

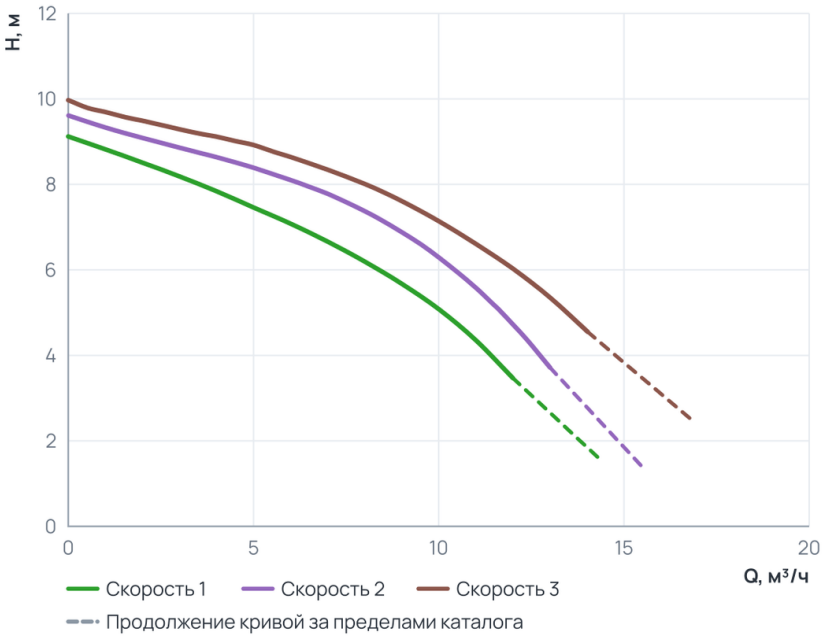

Рабочий диапазон

Скорость 1	
Подача Q	0 … 12 м³/ч
Напор H	3,5 … 9,1 м
Скорость 2	
Подача Q	0 … 13 м³/ч
Напор H	3,7 … 9,6 м
Скорость 3	
Подача Q	0 … 14 м³/ч
Напор H	4,6 … 10 м

Пунктир на диаграмме — продолжение кривой за пределами каталога производителя.

3. Технические данные

Общие сведения

Тип	Насос	Серия	PF
Сдвоенный	Нет	Вид насоса	Центробежный
Назначение	Отопление и ГВС	Гарантия, мес	24
Объем упаковки, м3	0,031117	Ответные соединения	Да
Страна производства	Китай		

Гидравлические данные

Максимальный напор, м	10	Максимальное давление в системе, бар	10
Максимальная производительность, м3/ч	13,7	Максимальная производительность, л/мин	233,3

Перекачиваемая среда

Температура окружающей среды, °C	+1...+40	Максимальное содержание этиленгликоля, %	50
Максимальная температура перекачиваемой жидкости, °C	-10...+110		

Материалы

Материал корпуса	Чугун	Материал обмотки статора	Медь
Материал рабочего колеса	Нержавеющая сталь		

Монтаж и присоединение

Вес, кг	29	Длина, мм	250
Высота, мм	329	Ширина, мм	250
Присоединение	Фланцевое	Монтажная длина, мм	250
Длина электрокабеля, м	1,5	Электрокабель с вилкой	Да
Присоединительный размер	DN40	Диаметр условного прохода, мм	40

Электродвигатель

Степень защиты	IP42	Номинальный ток, А	2,65/2,7/2,8
Количество скоростей	3	Параметры электросети	~230В; 50Гц
Макс. мощность котла, кВт	0	Максимальная мощность, Вт	0,54/0,56/0,57
Частотное регулирование двигателя	Нет		

4. Габаритные размеры

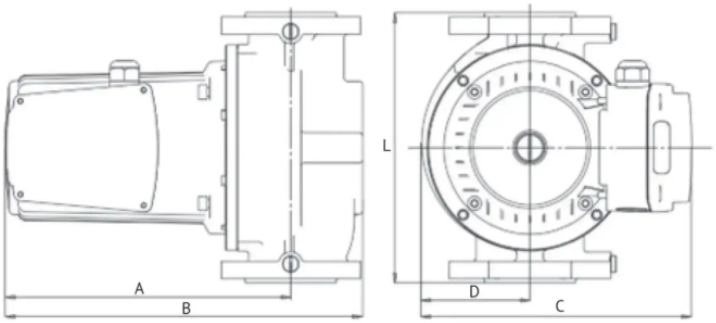

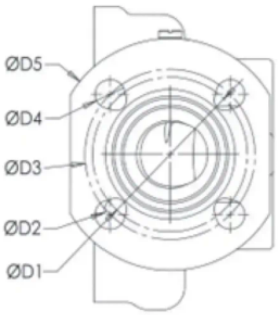

Модель	Габаритные размеры, мм					Фланцевое соединение, мм				
	A	B	D	C	L	D5	D4	D3	D2	D1
PF 40-90 250	262	329	100	250	250	150	19	110	14	100

5. Данные для заказа

Наименование	Насос циркуляц. (отопл.) PF 40-90 250 3-х скоростной
Артикул	45901
Производитель (марка)	UNIPUMP
Серия	PF
Вид оборудования	Циркуляционные фланцевые насосы
Вес, кг	29
Гарантия, мес	24
Объем упаковки, м3	0,031117
Страна производства	Китай

6. Документация

Инструкции и паспорта

- Инструкция серия PF

Разрешительные документы

- Сертификат соответствия PF
- Декларация о соответствии PF
- Декларация о соответствии PF-2

Прочее

- Листовка A4

Документы прилагаются к товару — в карточке товара и в архиве документов для тендера.